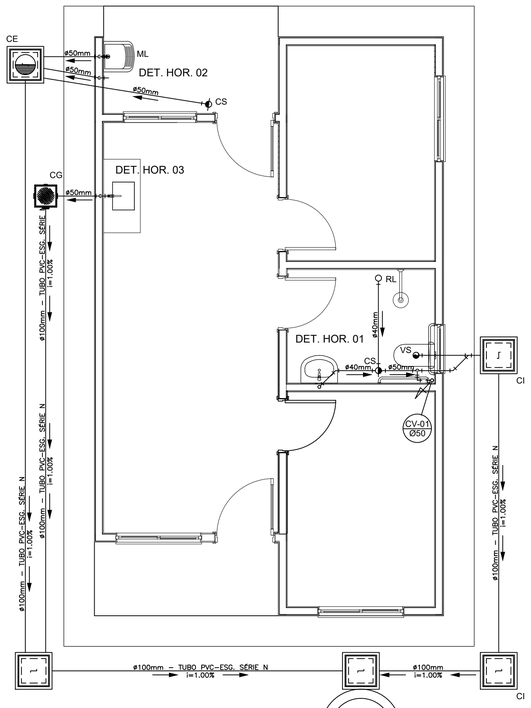

OBS.: O SUMIDOURO FOI PROJETADO PARA TERRENOS COM TIPOLOGIA, PREDOMINANTEMENTE, SILTE–ARENOSOS, TENDO UMA TAXA DE PERCOLAÇÃO ESTIMADA DE 75 L X M² X DIA. PARA DETERMINAÇÃO DAS DIMENSÕES EXATAS DO SISTEMA DE SUMIDOURO A SER EXECUTADO, DEVERÁ SER EFETUADO ENSAIO DE PERCOLAÇÃO CONFORME AS ORIENTAÇÕES DA NBR 17076/2024 E TODO O SISTEMA DEVERÁ TER SUAS DIMENSÕES REVISADAS PARA ADEQUAÇÃO A LOCALIDADE DE IMPLANTAÇÃO.

## PROJETO SANITÁRIO - PLANTA BAIXA
ESCALA 1:50

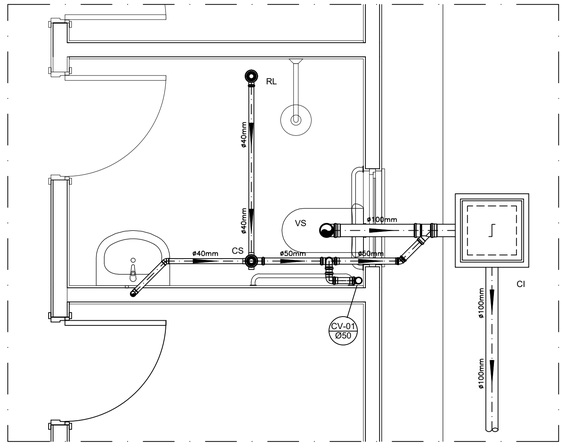


## DETALHE HORIZONTAL - 01
ESCALA 1:25

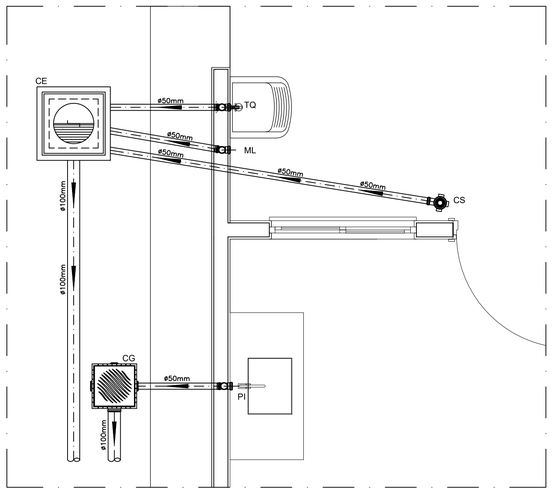


## DETALHE HORIZONTAL - 02 E 03
ESCALA 1:25

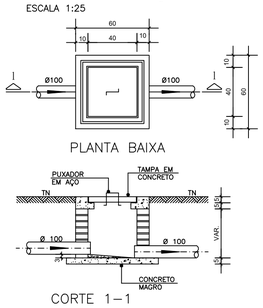


## CAIXA DE INSPEÇÃO
ESCALA 1:25

PLANTA BAIXA

CORTE 1–1

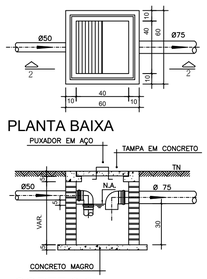


## CAIXA DE GORDURA (60x60cm)
ESCALA 1:25

PLANTA BAIXA

CORTE 2-2

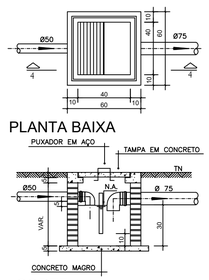


## CAIXA DE ESPUMA (60x60cm)
ESCALA 1:25

PLANTA BAIXA

CORTE 4-4

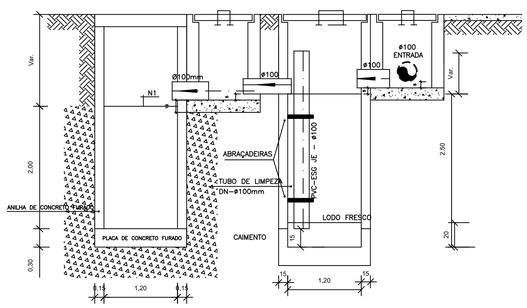


## CORTE A-A - FOSSA SÉPTICA E SUMIDOURO
ESCALA 1:50

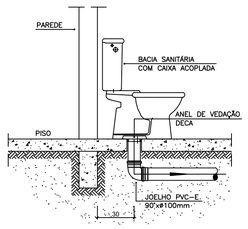


OBS: O FURO DO VASO DEVERÁ SER LOCADO A 0.30m DA PAREDE PRONTA

## DETALHE GENÉRICO DO VASO SANITÁRIO
ESCALA 1:25

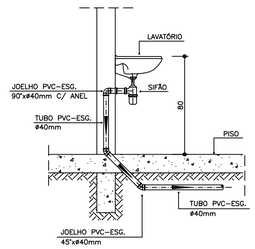


## DETALHE DO LAVATÓRIO
ESCALA 1:25

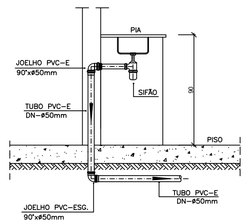


## DETALHE DA PIA
ESCALA 1:25

## NOTAS

NOTAS GERAIS:

1.0 - Quanto a inclinação:

1.1 - A inclinação mínima para as redes de esgoto e águas pluviais serão conforme indicado abaixo:

| Diâmetros | Esgoto | Águas Pluviais |
|---|---|---|
| 40 | 2,0% | – |
| 50 | 2,0% | 1,0% |
| 75 | 2,0% | 1,0% |
| 100 | 1,5% | 1,0% |

2.0 - CAIXAS E RALOS

2.1 - ALVENARIA:

2.1.1 - As caixas de inspeção, gordura e águas pluviais deverão ser confeccionadas conforme detalhe em projeto e serão em alvenaria de tijolos maciços.

2.1.2 - Todos os materiais deverão ser fabricados por empresas com certificado INMETRO e com os materiais também certificados de acordo com as especificações de projeto.

2.2 - PLÁSTICAS:

2.2.1 - Serão de especificação conforme o projeto e terão grelhas e porta grelhas em material plástico.

2.3 - RALOS:

2.3.1 - Os ralos serão de especificação conforme o projeto e deverá contar com fecho hídrico mínimo de 31mm. Terão grelhas e porta grelhas em material plástico.

3.0 - As setas indicam o sentido do fluxo nas tubulações.

4.0 - Todos os diâmetros estão em milímetro, exceto onde indicado.

5.0 - Todas as medidas de distância e altura estão em metros, exceto onde indicado.

6.0 - Todos os vasos sanitários estão locados a 30cm da parede pronta para o eixo, conforme detalhe.

7.0 - Todas as tubulações com diâmetros iguais ou superior a 50mm deverão ser montadas com junta elástica. Já as tubulações inferiores deverão ser soldadas com adesivo plástico, com exceção da ligação do ponto do lavatório com o sifão. Neste deverá ser instalado joelho com Ø40mm, com anel de borracha.

8.0 - Não é permitido, em hipótese alguma, o uso de aquecimento para a fabricação de bolsas ou curvas, devendo ser utilizadas as conexões apropriadas como luvas simples, de correr, curvas e etc. conforme seja necessário.

9.0 - Nas colunas de ventilação, na extremidade de cada tubo, deverá ser colocado terminal final de ventilação ou tela plástica contra mosquitos para evitar a entrada de animais e resíduos sólidos, conforme projeto.

10.0 - Todas as vezes que a tubulação de PVC Esgoto for colocada em paredes ou revestimentos com alvenaria deverá ser envolvida com tela de arame.

11.0 - A vedação da bacia sanitária deverá ser feita com anel de vedação DECA ou similar, de forma a garantir a qualidade da peça instalada.

12.0 - INSTRUÇÃO DE MONTAGEM:

12.1 - JUNTAS SOLDADAS:

A. Limpar com estopa branca a ponta e a bolsa a serem unidas;

B. Lixar a pontae a bolsa com lixa n°100 até eliminar o brilho superficial;

C. Limpar a ponta e a bolsa embebida em solução limpadora;

D. Aplicar adesivo plástico para PVC, na ponta e na bolsa dos tubos a serem unidos, procedendo a montagem imediata.

12.2 - JUNTA ELÁSTICA COM ANEL DE BORRACHA:

A. Limpar com estopa branca a ponta e a bolsa a serem unidas;

B. Introduzir o anel de borracha no alojamento (virola) apropriado existente na bolsa;

C. Marcar a profundidade da bolsa na ponta do tubo. Essa marcação servirá de referência para se constatar a penetração da ponta do tubo no interior da bolsa;

D. Aplicar pasta lubrificante na parte visível do anel (já colocado na bolsa). Repetir essa mesma operação na ponta do tubo. Não utilizar graxas ou óleos como lubrificantes;

E. Proceder a montagem introduzindo a ponta no tubo até o fundo da bolsa tendo como referência a marca previamente feita no tubo. Recuar a ponta para fora da bolsa aprox. 5mm. Isso possibilitará que a junta observe os movimentos da tubulação devido a expansão térmica.

## LEGENDA

| | |
|---|---|
| CI | Caixa de Inspeção – 60x60cmxVar |
| CG | Caixa de Gordura – 60x60cmxVar |
| CE | Caixa de Espuma – 60x60cmxVar |
| RL | Ralo Seco 100x100x50mm |
| RS | Ralo Sifonado 100x100x50mm |
| RH | Ralo hemisférico (tipo abacaxi) 100x100mm |
| CS | Caixa Sifonada 100x100x50mm |
| CAP | Caixa de Aguas Pluviais |
| AP | Tubo de Queda – Aguas Pluviais |
| CV | Coluna de Ventilação |
| DN–ø | Diâmetro Nominal da Peça |
| i | Inclinação Mínima |
| T.N. | Terreno Natural |
| | Sentido do Fluxo |
| | Bucha de Redução |
| | Prumada que Sobe |
| | Prumada que Desce |
| | Nomenclatura da Coluna |
| | Numeração da Coluna |
| | Diâmetro da Tubulação |
| | Nível da Geratriz Inferior das Tubulações |
| | Canalização de Esgoto – PVC Esg – Série N |
| | Canalização de Ventilação – PVC Esg – Série N |
| | Canalização de Águas pluviais – PVC Água Pluvial–Série R |

## OBS

PROJETO

CONSTRUÇÃO DE 20 UNIDADES HABITACIONAIS

ENDEREÇO:
BAIRRO SÃO JOSÉ

CIDADE
PEDREGULHO

ESTADO
SÃO PAULO

CLIENTE

PREFEITURA MUNICIPAL DE PEDREGULHO

RESPONSÁVEL TÉCNICO

ELSO LEMES FILHO
ENG. CIVIL - CREA 0601113022

FASE PROJETO
**Projeto Inicial - Referência**

ESCALA:
**1/50**

DIMENSÃO DA FOLHA
A1

CONTEÚDO:

**Projeto Hidrossanitário - Esgoto - Planta Baixa e Detalhes**

DATA:
01/08/2025

REVISÃO:
Rev.02

FOLHA
01

841x594mm